VentDepot.com
Aire Acondicionado, Ventilación y Calefacción Ecológica
Call Center Nacional: 01 800 999.1516
Call Center México: (55) 5822.1516
Tienda: www.VentDepot.com E-mail: ventas@ventdepot.com

ExternMush

Características Generales de Ventiladores con Rotor Externo, ExternMush

El ventilador con rotor externo ExternMush de VentDepot, cuenta con un motor monofasico con IP54 clase F con rodamiento a bolas de engrase permanente.
Rodetes con alabes hacia atrás fabricados en acero al carbón galvanizados y balanceados dinámicamente.

Aplicaciones de Ventiladores con Rotor Externo, ExternMush

El ventilador con rotor externo ExternMush es perfecto para: Ductos rectangulares, Construcciones para extracción de Aire, residencias grandes, fabricas, hoteles, negocios grandes y pequeños, etc.

Garantía de Ventiladores con Rotor Externo, ExternMush

El ventilador con rotor externo ExternMush cuenta con un año de garantía sujeto a cláusulas de VentDepot.

Características Técnicas Especificas de Ventiladores con Rotor Externo, ExternMush

Clave	Caudal a descarga libre		Ø Rotor	RPM	Voltaje		Potencia	Nivel Sonoro	Peso y dimensiones con empaque de madera en cm			
	CFM	m³/hr	Inch		V	A	W	dB	kg	Base	Altura	Fondo
MXERU-001	510	867	9	3200	115/127	1.8	210	71	7	40	20	40
MXERU-002	607	1031	10	3200	115/127	2	235	73	9	45	25	45
MXERU-003	902	1533	12	1750	115/127	1.68	190	65	10	50	30	55
MXERU-004	1313	2231	14	1750	115/127	2.9	330	68	14	60	30	60

Dimensiones Especificas de Ventiladores con Rotor Externo, ExternMush
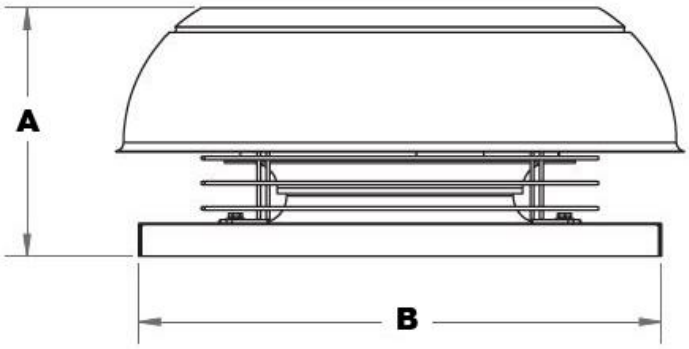
Clave	A	B
	cm	cm
MXERU-001	14.6	35
MXERU-002	16.1	40
MXERU-003	22.6	47.5
MXERU-004	23.6	50