VentDepot.com
Aire Acondicionado, Ventilación y Calefacción Ecológica
Call Center Nacional: 01 800 999.1516
Call Center México: (55) 5822.1516
Tienda: www.VentDepot.com E-mail: ventas@ventdepot.com

Tucan700

Características Generales de las Pinzas Amperimétricas Tucan700

Las Pinzas Amperimétricas Tucan700 VentDepot, se encargan de mediciones precisas de corriente y voltaje CA, independientemente de las formas de onda.
Rápida retención de picos, captura corrientes de inserción y transitorios.
Su carcasa robusta está diseñada ergonómicamente y se agarra mejor.
Las Pinzas Amperimétricas Tucan700 miden hasta 760°C en muy diversas aplicaciones.
Con media cuadrática RMS Real/Promedio.
Su pantalla retroiluminada con recuento de 4.000 cuentas.
El tamaño de su Tenaza es de 30mm y tamaño de cable es de 500 MCM.
Las Pinzas Amperimétricas Tucan700 con funciones de retención de datos y apagado automático, retención de picos para corrientes de inserción; Voltaje CA/CC, resistencia, capacitancia y frecuencia.
Las Pinzas Amperimétricas Tucan600 incluyen: cables de prueba, pila de 9 V sonda de alambre de talón tipo k para uso general y funda para el cinturón. En modelo MXTCN-002 solo incluye cables de prueba, pila de 9V y funda para el cinturón.

Aplicaciones de las Pinzas Amperimétricas Tucan700

Las Pinzas Amperimétricas Tucan700 son de gran utilidad en departamentos de mantenimiento, industrias, fábricas, casas, escuelas hospitales, comercios, edificios, etc.

Garantía de las Pinzas Amperimétricas Tucan700

Las Pinzas Amperimétricas Tucan700 tienen 1 año de garantía por escrito, sujeto a las Cláusulas de VentDepot.

Características Técnicas Específicas de las Pinzas Amperimétricas Tucan700

Clave	Corriente CA	Corriente DC	Resolución	Precisión	Voltaje CA/DC	Resistencia	Capacitancia	Frecuencia	Temperatura Tipo K	Dimensiones con Empaque	Peso
	A	A	mA	%	V	MΩ	mF	kHz	°C	cm	Kg
MXTCN-001	40,400,800	-	0.01	±2.8	600	40	40	4	-	26x11x8	0.305
MXTCN-002	6,60,600	-	0.01	±2.5	750	60	60	10	-40 a 1832	26x14x5.6	.3
MXTCN-003	6,60,600	6,60,600	0.01	±2.8/2.5	750	60	60	10	-40 a 1000	26x14x5.6	.3

Aplicación de las Pinzas Amperimétricas Tucan700

Las Pinzas Amperimétricas Tucan700 con RMS permiten obtener lecturas más precisas de formas de ondas sinoidales.

VentDepot.com
Aire Acondicionado, Ventilación y Calefacción Ecológica
Call Center Nacional: 01 800 999.1516
Call Center México: (55) 5822.1516
Tienda: www.VentDepot.com E-mail: ventas@ventdepot.com

Tucan700

Galería de las Pinzas Amperimétricas Tucan700

Descripción del medidor

1. Dectector de voltaje sin contacto
2. Quijada de la pinza
3. Luz de Trabajo ON/OFF
4. alerta NCV lampara LED
5. Selector giratorio de función
6. Botón MAX-MIN
7. Botón relativa , Cero ACD, y Oleada de entrada
(Cero ACD y oleada de entrada solamente en EX655)
8. Pantalla LCD multifunción con luz de fondo
9. Terminal de entrada positiva
10. Terminal de entrada común (-)
11. Botón Modo (M) y LPF (filtro de paso bajo) (LPF en EX655 solamente)
12. Botón de luz de fondo y Retención
13. Gatillo de la quijada
14. Luz de trabajo
Nota: Compartimento de batería atrás del medidor

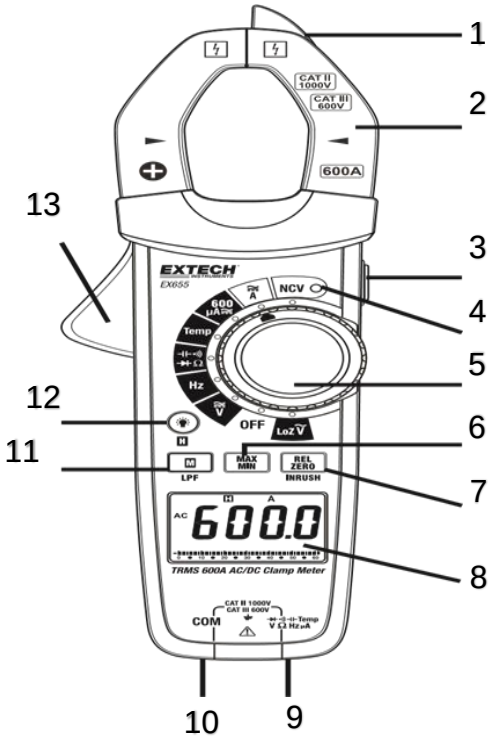

Descripción de iconos en pantalla
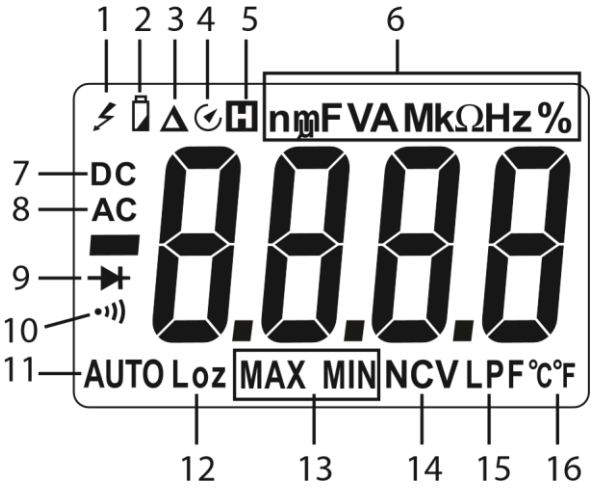
1. Alto Voltaje
2. 2. Estado de la batería
3. Modo relativo
4. Apagado automático
5. Retención de datos
6. Unidades de medición
7. Corriente directa
8. Corriente alterna
9. Diodo
10. Continuidad
11. Escala Automática
12. Modo de baja impedancia (Lo Z)
13. Memoria Máxima y Mínima
14. Detector de voltaje sin contacto
15. Filtro de paso bajo (LPF)
16. Unidades de temperatura