VentDepot.com
Aire Acondicionado, Ventilación y Calefacción Ecológica
Call Center Nacional: 01 800 999.1516
Call Center México: (55) 5822.1516
Tienda: www.VentDepot.com E-mail: ventas@ventdepot.com

LightHoist

Características Generales de los Polipastos Ligeros, LightHoist

En VentDepot tomamos en cuenta cada una de las necesidades de nuestros clientes por esta razón innovamos día con día nuestra gama de productos.
En esta ocasión introducimos los nuevos polipastos ligeros.
Los polipastos son maquinas que se componen de una o más poleas y una cuerda, cable o cadena. Se utilizan en los talleres para levantar o mover cargas con facilidad.
Los Polipastos Ligeros LightHoist están disponibles en Capacidades de 1/2, 1, 2 y 3 Toneladas.
Cuenta con mecanismo que protege los fresnos y provoca menos desgaste.
Diseño compacto.
Disponibles con cadena de 2.5 y 3 metros.

Aplicaciones de los Polipastos Ligeros, LightHoist

Los Polipastos Ligeros LightHoist son ideales para industrias pesadas, siderúrgicas o metalúrgicas, químicas, petroquímicas, automovilísticas, textiles, farmacéuticas, etc.

Garantía de los Polipastos Ligeros, LightHoist

Los Polipastos Ligeros LightHoist tienen una garantía de 1 año certificado por escrito, Sujeto a las cláusulas de garantía de VentDepot.

Características Técnicas Especificas de los Polipastos Ligeros, LightHoist

Clave	Capacidad Toneladas	Longitud Cadena	Diámetro Cadena mm	Apertura gancho mm	Tiros de Cadena	Carga de prueba Kg	Peso Kg	Dimensiones con empaque (cm)		
								Base	Alto	Ancho
MXLHO-001	1/2	2.5	6	24	1	750	7	20	66	18
MXLHO-002	1	2.5	6	25	1	1500	12	20	66	18
MXLHO-003	2	2.5	6	30	2	3000	17	20	66	18
MXLHO-004	3	3	8	37	2	4500	22	23	66	20

LightHoist

Dimensiones de los Polipastos Ligeros, LightHoist

MXIHO-001 y MXIHO-002

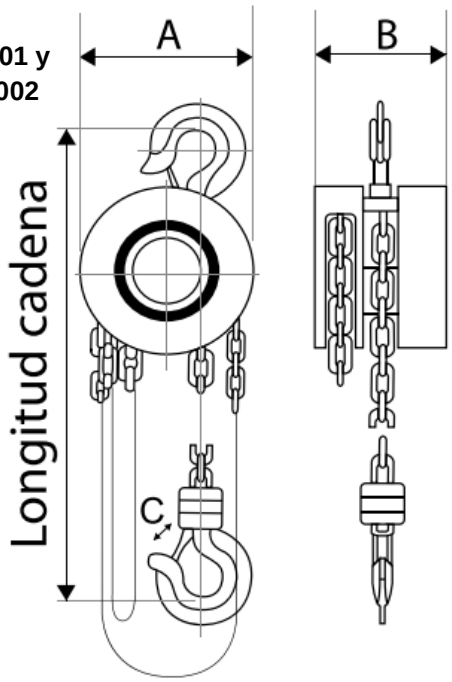

MXIHO-003 y MXIHO-004

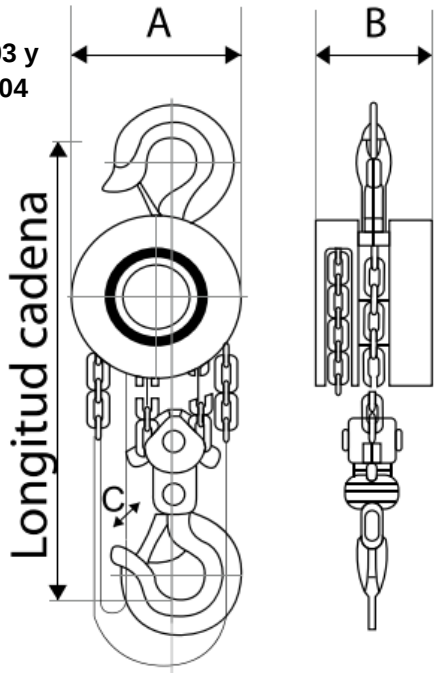

Dimensiones (mm)			
Clave	**A**	**B**	**C**
MXLHO-001	142	126	18
MXLHO-002	142	126	22
MXLHO-003	142	126	28
MXLHO-004	178	142	34

Versión de Corrección	Nombre del Autor	Descripción del Error	Descripción de Corrección	Vo.Bo. Supervisor.
V1	Arell Romero	Ficha Nueva	Ninguna	Antonio García