VentDepot.com
Aire Acondicionado, Ventilación y Calefacción Ecológica
Call Center Nacional: 01 800 999.1516
Call Center México: (55) 5822.1516
Tienda: www.VentDepot.com E-mail: ventas@ventdepot.com

White Light

Ficha Técnica

Características Generales de los Luminarios Led, White Light.

Los Luminarios LEDS para Empotrar White Light, cuentan con un diseño especial que le permite disipar el color. Es un producto con un estilo novedoso, estético y durable.
Tiene un diámetro de corte del falso techo de 7.5, 9.5 o 12cm.
White Light, ofrece un aspecto y diseño compacto, crea una iluminación suave y natural, que garantiza el confort visual.
Con un consumo de apenas 7, 12 y 18 W que permite ahorrar energía.
Es muy fácil y segura la instalación.
Su larga duración de 35000 horas pone fin al problema de reposición de lámparas.
Cuenta con un Índice de Protección de entrada de cuerpos sólidos y humedad de 20 IP.
Está fabricado en Aluminio con terminado en color Níquel Satín.
Incluye una balastra para el funcionamiento a Corriente Alterna Domestica.

Aplicaciones de los Luminarios Led, White Light.

El White Light es utilizado para un ambiente decorativo, tanto a nivel doméstico como en centros comerciales, hoteles, oficinas, edificios, restaurantes, teatros, plazas comerciales, hoteles, universidades, colegios, escuelas, etc.

Garantía de los Luminarios Led, White Light.

El White Light, cuenta con 1 año de garantía sujeto a cláusulas VentDepot.

Características Técnicas Específicas de los Luminarios Led, White Light.

Clave	Piezas	Alimentación			Ducto Ø cm	Terminado	Color de Luz	Temperatura de Color	Peso y Dimensiones con Empaque en cm.			
		V	Lm	W					Kg	Base	Alto	Ancho
MXWIL-001	1	100-240	530	7	7.5	Blanco	Blanco Cálido	3000K	0.20	20	6	20
MXWIL-002	2	100-240	530	7	7.5	Blanco	Blanco Cálido	3000K	0.40	40	12	40
MXWIL-003	3	100-240	530	7	7.5	Blanco	Blanco Cálido	3000K	0.60	60	18	60
MXWIL-004	4	100-240	530	7	7.5	Blanco	Blanco Cálido	3000K	0.80	80	24	80
MXWIL-005	5	100-240	530	7	7.5	Blanco	Blanco Cálido	3000K	1.0	100	30	100
MXWIL-006	10	100-240	530	7	7.5	Blanco	Blanco Cálido	3000K	2.0	200	60	200
MXWIL-007	20	100-240	530	7	7.5	Blanco	Blanco Cálido	3000K	4.0	400	120	400
MXWIL-008	25	100-240	530	7	7.5	Blanco	Blanco Cálido	3000K	5.0	500	150	500

VentDepot.com
Aire Acondicionado, Ventilación y Calefacción Ecológica
Call Center Nacional: 01 800 999.1516
Call Center México: (55) 5822.1516
Tienda: www.VentDepot.com E-mail: ventas@ventdepot.com

White Light

Ficha Técnica

Características Técnicas Específicas de los Luminarios Led, White Light.												
Clave	Piezas	Alimentación			Ducto Ø cm	Terminado	Color de Luz	Temperatura de Color	Peso y Dimensiones con Empaque en cm.			
		V	Lm	W					Kg	Base	Alto	Ancho
MXWIL-009	1	100-240	565	7	7.5	Blanco	Blanco Frío	6000K	0.20	20	6	20
MXWIL-010	2	100-240	565	7	7.5	Blanco	Blanco Frío	6000K	0.40	40	12	40
MXWIL-011	3	100-240	565	7	7.5	Blanco	Blanco Frío	6000K	0.60	60	18	60
MXWIL-012	4	100-240	565	7	7.5	Blanco	Blanco Frío	6000K	0.80	80	24	80
MXWIL-013	5	100-240	565	7	7.5	Blanco	Blanco Frío	6000K	1.0	100	30	100
MXWIL-014	10	100-240	565	7	7.5	Blanco	Blanco Frío	6000K	2.0	200	60	200
MXWIL-015	20	100-240	565	7	7.5	Blanco	Blanco Frío	6000K	4.0	400	120	400
MXWIL-016	25	100-240	565	7	7.5	Blanco	Blanco Frío	6000K	5.0	500	150	500
MXWIL-017	1	100-240	900	12	9.5	Blanco	Blanco Cálido	3000K	0.20	20	6	20
MXWIL-018	2	100-240	900	12	9.5	Blanco	Blanco Cálido	3000K	0.40	40	12	40
MXWIL-019	3	100-240	900	12	9.5	Blanco	Blanco Cálido	3000K	0.60	60	18	60
MXWIL-020	4	100-240	900	12	9.5	Blanco	Blanco Cálido	3000K	0.80	80	24	80
MXWIL-021	5	100-240	900	12	9.5	Blanco	Blanco Cálido	3000K	1.0	100	30	100
MXWIL-022	10	100-240	900	12	9.5	Blanco	Blanco Cálido	3000K	2.0	200	60	200
MXWIL-023	20	100-240	900	12	9.5	Blanco	Blanco Cálido	3000K	4.0	400	120	400
MXWIL-024	25	100-240	900	12	9.5	Blanco	Blanco Cálido	3000K	5.0	500	150	500
MXWIL-025	1	100-240	960	12	9.5	Blanco	Blanco Frío	6000K	0.20	20	6	20
MXWIL-026	2	100-240	960	12	9.5	Blanco	Blanco Frío	6000K	0.40	40	12	40
MXWIL-027	3	100-240	960	12	9.5	Blanco	Blanco Frío	6000K	0.60	60	18	60
MXWIL-028	4	100-240	960	12	9.5	Blanco	Blanco Frío	6000K	0.80	80	24	80
MXWIL-029	5	100-240	960	12	9.5	Blanco	Blanco Frío	6000K	1.0	100	30	100
MXWIL-030	10	100-240	960	12	9.5	Blanco	Blanco Frío	6000K	2.0	200	60	200
MXWIL-031	20	100-240	960	12	9.5	Blanco	Blanco Frío	6000K	4.0	400	120	400
MXWIL-032	25	100-240	960	12	9.5	Blanco	Blanco Frío	6000K	5.0	500	150	500
MXWIL-033	1	100-240	1350	18	12	Blanco	Blanco Cálido	3000K	0.20	20	6	20
MXWIL-034	2	100-240	1350	18	12	Blanco	Blanco Cálido	3000K	0.40	40	12	40
MXWIL-035	3	100-240	1350	18	12	Blanco	Blanco Cálido	3000K	0.60	60	18	60
MXWIL-036	4	100-240	1350	18	12	Blanco	Blanco Cálido	3000K	0.80	80	24	80
MXWIL-037	5	100-240	1350	18	12	Blanco	Blanco Cálido	3000K	1.0	100	30	100
MXWIL-038	10	100-240	1350	18	12	Blanco	Blanco Cálido	3000K	2.0	200	60	200
MXWIL-039	20	100-240	1350	18	12	Blanco	Blanco Cálido	3000K	4.0	400	120	400
MXWIL-040	25	100-240	1350	18	12	Blanco	Blanco Cálido	3000K	5.0	500	150	500
MXWIL-041	1	100-240	1440	18	12	Blanco	Blanco Frío	6000K	0.20	20	6	20
MXWIL-042	2	100-240	1440	18	12	Blanco	Blanco Frío	6000K	0.40	40	12	40
MXWIL-043	3	100-240	1440	18	12	Blanco	Blanco Frío	6000K	0.60	60	18	60
MXWIL-044	4	100-240	1440	18	12	Blanco	Blanco Frío	6000K	0.80	80	24	80
MXWIL-045	5	100-240	1440	18	12	Blanco	Blanco Frío	6000K	1.0	100	30	100
MXWIL-046	10	100-240	1440	18	12	Blanco	Blanco Frío	6000K	2.0	200	60	200
MXWIL-047	20	100-240	1440	18	12	Blanco	Blanco Frío	6000K	4.0	400	120	400
MXWIL-048	25	100-240	1440	18	12	Blanco	Blanco Frío	6000K	5.0	500	150	500

White Light

Ficha Técnica

Dimensiones Específicas de los Luminarios Led, White Light en mm.			
Clave	**A**	**B**	**C**
MXWIL-001 a MXWIL-016	85	53	75
MXWIL-017 a MXWIL-032	108	74	95
MXWIL-033 a MXWIL-048	138	82	120

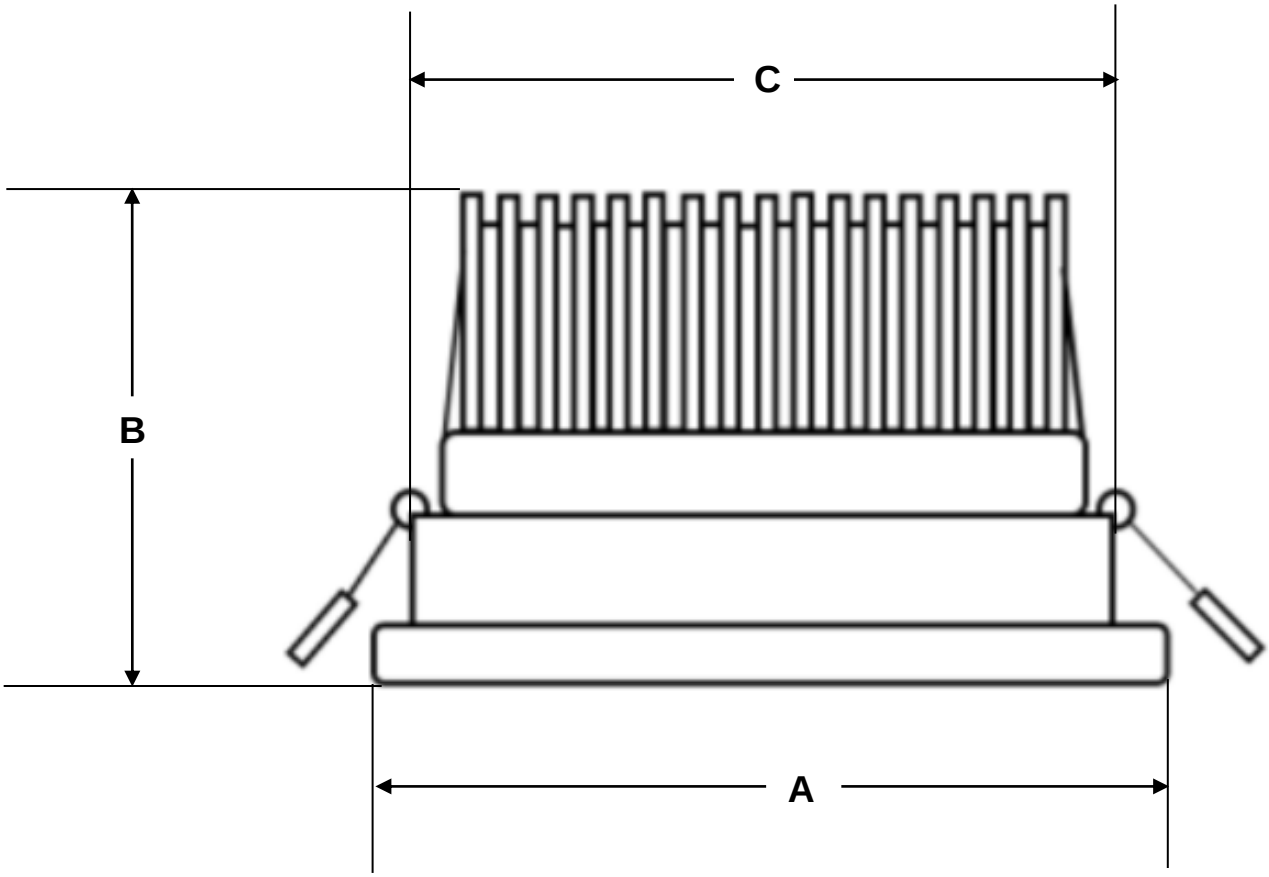

White Light

Ficha Técnica

Galería de los Luminarios Led, White Light.

Versión de Corrección	Nombre del Autor	Descripción del Error	Descripción de la Corrección	Vo.Bo. Supervisor
V1	Patricia Pedraza	Ficha Nueva	Ninguna	Jessica Lorenzo
V2	Angelica Romero	Ficha Técnica	Se agrego información	Jessica Lorenzo