VentDepot.com
Aire Acondicionado, Ventilación y Calefacción Ecológica
Call Center Nacional: 01 800 999.1516
Call Center México: (55) 5822.1516
Tienda: www.VentDepot.com E-mail: ventas@ventdepot.com

CharoLec

Características Generales de la Charola para Cableado CharoLec.

CharoLec es una charola tipo malla electrosoldada, sirve para acomodar y evitar algún accidente con:
-Instalaciones eléctricas de baja o alta tensión.
-Cables de telecomunicación
Puede ser utilizada en lugares departamentales y residenciales.
Las charolas van aseguradas al techo o pared con sujetadores, las charolas son fijadas al sujetador con tornillos y rondanas.
Material: Galvanizada o Acero Inoxidable 304.
Calibre: 11

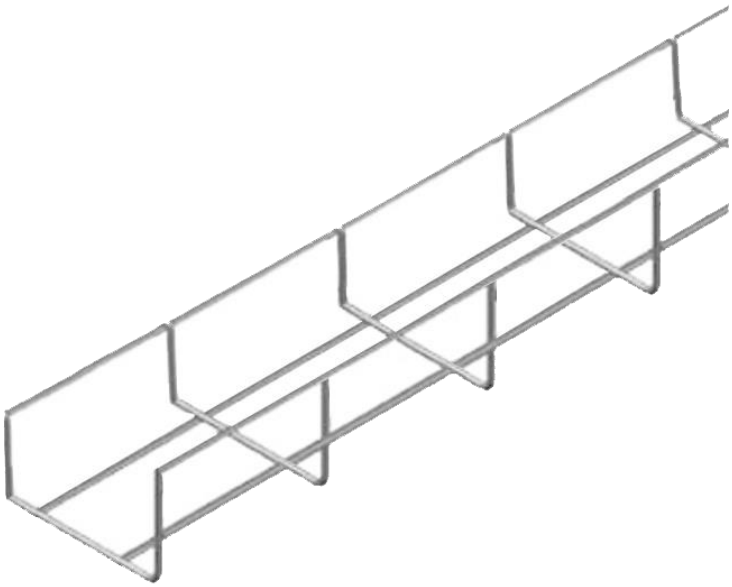

Aplicaciones de la charola de la Charola para Cableado CharoLec.

CharoLec sirve para sujetar todo tipo de cableado en el techo para evitar algún riesgo eléctrico, pueden servir para lugares como: Hospitales, hoteles, tiendas departamentales, farmacias, museos, bodegas, oficinas, restaurantes, centros comerciales.
Pueden ser compatibles con nuestros sujetadores: FaltFix, JediFix, Nfix, SquareFix, StepFix, TopFix, UFix, UnderFix, WallFix.

Garantía de la Charola para Cableado CharoLec.

CharoLec, cuenta con 1 año de garantía sujeto a cláusulas de VentDepot.

Características Técnicas Específicas de la Charola para Cableado CharoLec.

Clave	Ancho (cm)	Largo (Metros)	Dimensión Nominal	Material	Lienzo	Calibre	Dimensiones con Empaque (cm).			
							Kg	Base	Alto	Ancho
MXOLE-001	10	3.05	4X1	Galvanizado	3.05x1.28	11	2	15	8	310
MXOLE-002	10	3.05	4X1	Acero Inoxidable	3.05x1.28	11	2	15	8	310
MXOLE-003	10	3.05	4X2	Galvanizado	3.05x1.30	11	3	15	10	310
MXOLE-004	10	3.05	4X2	Acero Inoxidable	3.05x1.30	11	3	15	10	310
MXOLE-005	10	3.05	4X4	Galvanizado	3.05x1.28	11	4	15	15	310
MXOLE-006	10	3.05	4X4	Acero Inoxidable	3.05x1.28	11	4	15	15	310

CharoLec

Medidas Específicas de la Charola para Cableado CharoLec.										
Clave	A		B		C		D		E	
	mm	in	Mm	In	mm	in	mm	in	mm	In
MXOLE-001	101	4	3048	120	25	1	101	4	50	2
MXOLE-002	101	4	3048	120	25	1	101	4	50	2
MXOLE-003	101	4	3048	120	50	2	101	4	50	2
MXOLE-004	101	4	3048	120	50	2	101	4	50	2
MXOLE-005	101	4	3048	120	101	4	101	4	50	2
MXOLE-006	101	4	3048	120	101	4	101	4	50	2

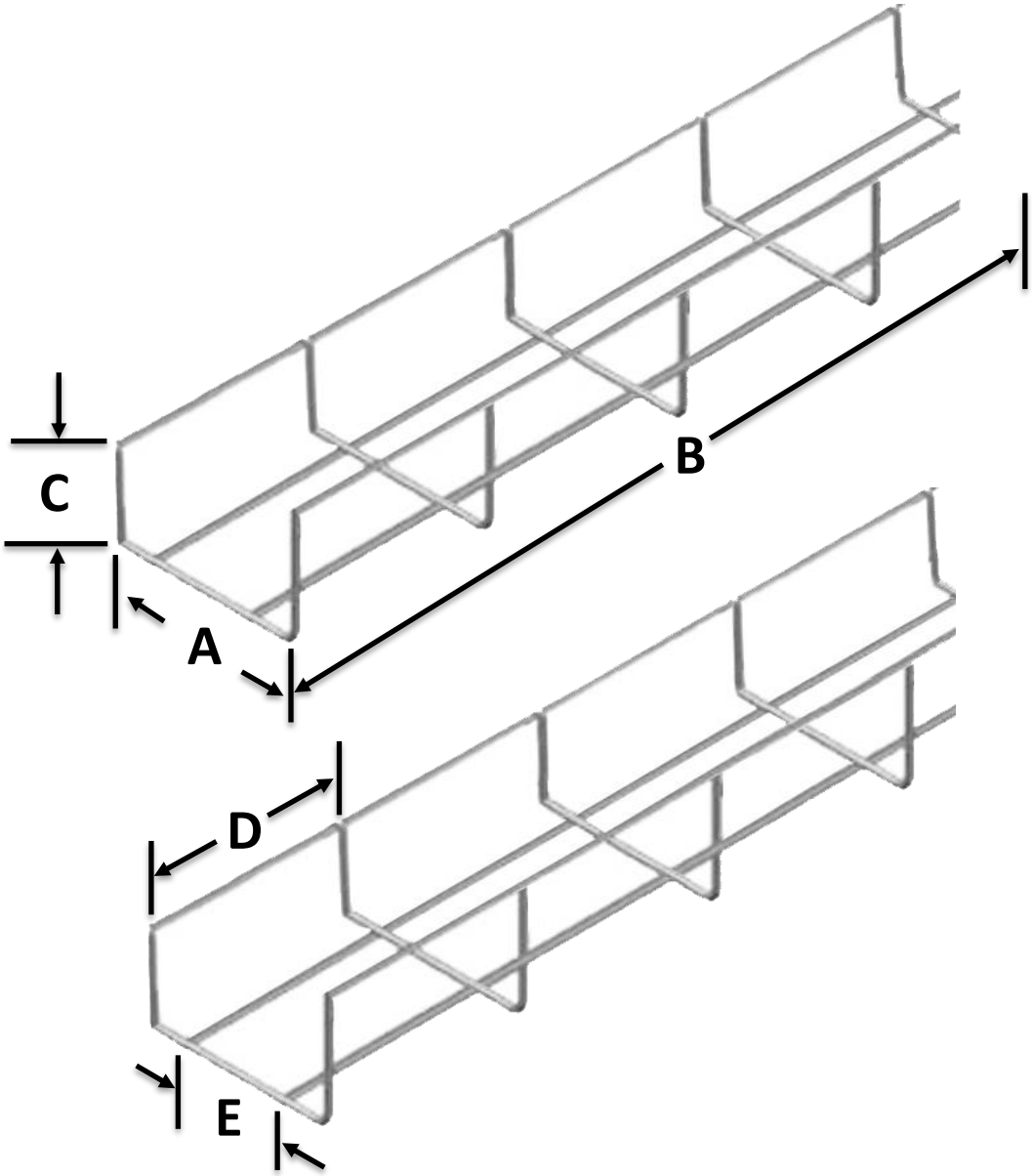

CharoLec

Tipos de Charola para Cableado CharoLec.

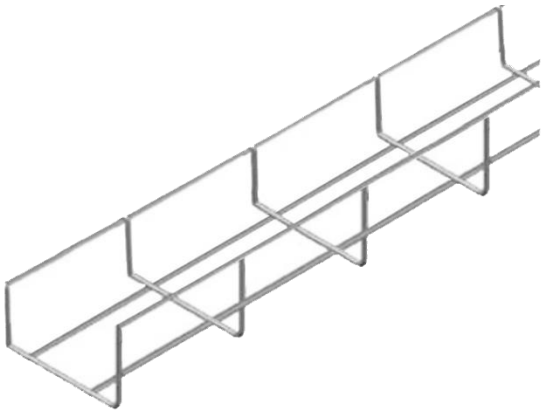

MXOLE-001 – MXOLE-002

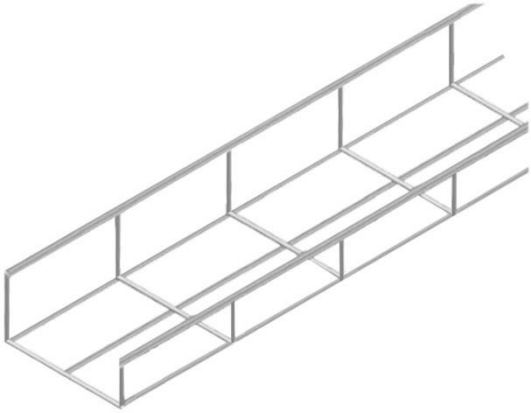

MXOLE-003 – MXOLE-004

MXOLE-005 – MXOLE-006

CharoLec

Galería de la Charola para Cableado CharoLec.

CharoLec

Esquema de las Charolas para Cableado.

MeshElec 3.05x1.28

MeshPro 3.05x1.30

CharoLitt 2x2”

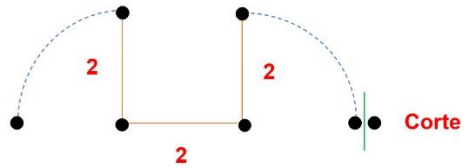

CharoLitt 2x3”

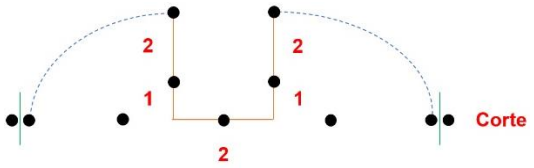

CharoLec 4x1”

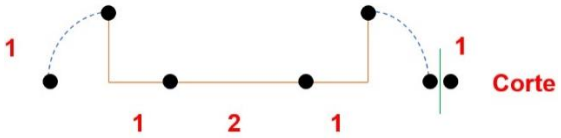

CharoLec 4x2”

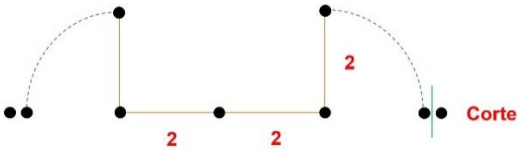

CharoLec 4x4”

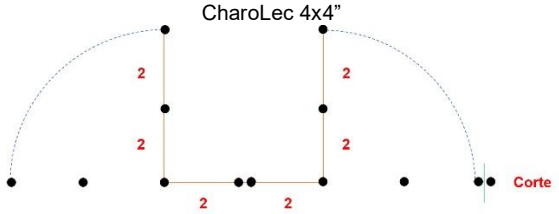

CharoLink 6x1”

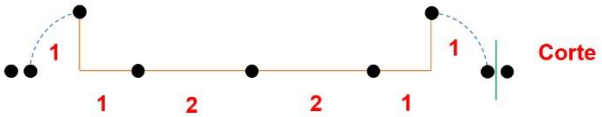

CharoLink 6x3”

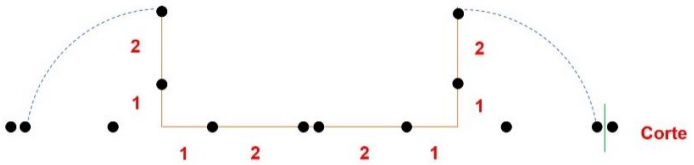

CharoPro 8x4”

CharoPro 8x2”

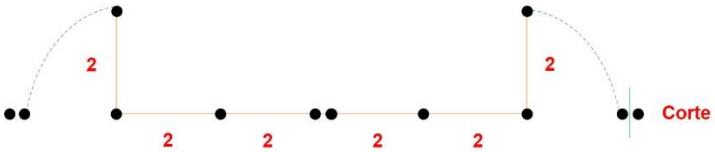

CharoSpace 10x3”

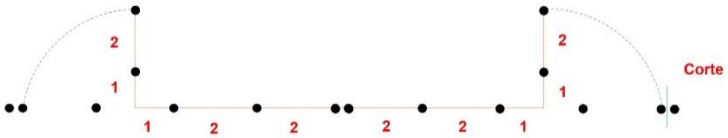

CharoSpace 10x1”

CharoUltra 12x2”

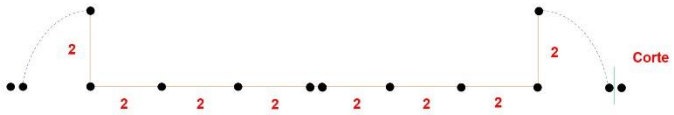

MeshPro 3.05x1.30: CharoWire 14x1”

Versión de Corrección	Nombre del Autor	Descripción del Error	Descripción de la Corrección	Vo.Bo. Supervisor
V1	Fernando Guerrero	Ficha Nueva	Ninguna	Antonio García
V2	Guadalupe Reyes	Actualización.	Se agrega Columna de Lienzo y Tabla de Esquemas.	Jessica Lorenzo

ESCANEA Y PAGA
DESDE TU CELULAR
mercado pago
mercado libre